pressure . Make sure there is nothing inside the pipe and has no pressure lost. Avoid the entry of any element within the blower.

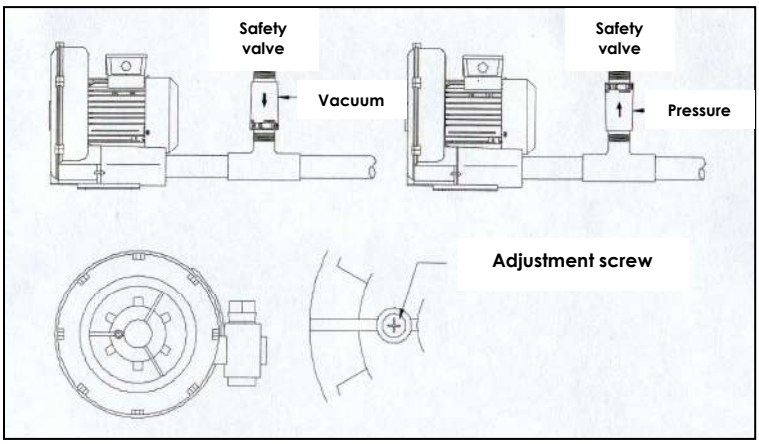

Attention: to obtain an adequate adjustment and be sure about the correct installation.

Installation should follow the arrow of the air direction, as well as the reel, otherwise, would provide poor performance.

7. - Initial operation:

To begin, place the pump on for a few seconds to check the rotation with the direction arrow. While installed in the application and under highest possible pressure conditions, pressure differences of the unit must not exceed the maximum allowable pressure differences listed on the nameplate.
Note: If these values are exceeded when the unit runs at normal operating temperature, the unit must be downloaded by relief valves (optional accessories)

It is not recommended to compare the measured maximum amperage with the nameplate amperage since it depends on the voltage.

8. - Warning:

Noise Emission: the worst sound levels, in terms of direction and intensity (sound power) , measured according to DIN 45635 , part 3 (according 3.GSGV) listed in the table at the end. If working permanently in the vicinity of an operating unit, we recommend taking protection against any possible damage.

In relation to the pressure curve catalog for continuous working range right / correct. Don't work over the range. We suggest installing a pressure relief valve in the path of the pipe when work is always closed to charge the maximum with the intention of increasing their life.

Pressure relief will open and permit entry of air when fully closed. Re: illustration.

Blower temperature will rise rapidly to the closed work full, stop immediately to avoid damage. Simultaneously, the air will be limited under conditions of total enclosure or under working conditions continuous. It is best to run the engine at intervals or work through pressure relief valve plug when the air is required at intervals.
The temperature will rise rapidly when the flow this prone to closure / lock , so it should be special attention to this situation. Do not work on a room / room without ventilation if the temperature rises.

Adopt a dust collector filter to remove solids, powders, granules, cellulose and before water drops in air channel into the blower. It is better adopting a longer / larger filter to avoid loss of pressure and clean with regularity.
Clean input and output at a fixed frequency (especially grid cooling fan) with the intent to remove dust from the surface. Less air, more vibration, high temperature and danger will be caused by the amount of dust accumulated.

Bearings, seals and silencers are consumables that must be replaced every certain period of time

Turn off the power supply and check the unit when unexpected noise appears or uneven shooting occurs.

9.- Maintenance and servicing.

When performing maintenance on units in situations where personnel could be damaged by moving parts or electrical components, the blower should be completely isolated, completely disconnected form the power supply. It is imperative that the unit cannot be started during maintenance work. Do not perform such work in a blower that is at standard service temperature since there is a risk of contact with hot parts.
These vacuum pumps and side channel compressors require no maintenance other than filters. The capacity of the blower can be reduced if the air intake filters are not maintained properly.

1 - Mesh disc in muffler shell. Be cleaned through the openings (for models that incorporate only)

. 2 - Additional filter (optional accessory): The suction filter should be cleaned every 250 hours of operation and changed every 3000 hours of operation. Changing the filter: loosen the wing nut. Remove the filter cover and the filter cartridge. The filter cartridge can be cleaned manually or hitting compressed air. Cartridge replacement if necessary. Reassemble in reverse order. The filter cartridge should be cleaned periodically sealed suction according to the degree of contamination. It can be cleaned by washing or blowing with compressed air. Change the filter cartridge if necessary. The cartridge can be removed completely by opening the corresponding retaining clips.

. 3 - Bearings: the units are equipped with permanently lubricated bearings and require no maintenance. They estimated service life of between 8,000 and 10,000 hours under normal operating conditions.

4. The blower operates at an abnormally high temperature.
4.1 Ambient temperature or suction is too high.
4.2 The differential pressure is higher than allowed.
4.3 It has obstructed the flow of cooling air.

10.- Trouble shooting:

Trouble	Cause	Solution
The motor doesn't turn and there is not any noise.	No electrical supply. Opened electrical circuit. Main switch or starter disconnected. Open motor winding. Circuit protection opened.	Provide electric power. Check supply wires. Change main switch or starter. Change motor winding. Change or repair circuit protector.
The motor doesn't turn and a buzz is perceived.	One electrical conductor is opened. Start switch opened. Opened motor winding. Defective bearing. Rotor blocked by strange particle. Rotor blocked against housing or cover. Condenser (single phase units) damaged.	Check supply wires. Change main switch or starter. Change motor winding. Change bearing. Clean rotor. Unlock or adjust rotor. Change condenser.
Normal motor turn. The thermal protector or overload protection activates.	Motor overload. Short circuit in the winding. Rotor obstruction.	Reduce the working pressure, clean the filter, fan cover, silencer or pipe. Change motor winding. Clean or adjust rotor.
Not enough vacuum	To small unit. Incorrect frequency supply. Wrong rotation direction. Lip seal damaged. Air leakage on the installation.	Change to a bigger size unit. Supply the correct frequency. Change rotation direction. Change lip seal. Check all the installation and seal it.
Unusual noise	Dirty silencer. Bearing damaged.	Clean or change the silencer. Greases or change bearing.

Appendix:
Repairs on site: in all repairs, an electrician must disconnect the engine to prevent accidental starting of the unit. It is recommended that all operators refer to the original manufacturer or one of its agents or subsidiaries. The manufacturer can provide the address of the nearest service workshop.

NOTICE D'INSTRUCTIONS

SOMMAIRE Page

1.- Description	16
2.- Applications	16
3.- Manipulation et montage	17
4.- Exigences de sécurité	17
5.- Installation	18
6.- Montage des tuyaux	19
7.- Fonctionnement initial	20
8.- Mesures de précaution	20
9.- Maintenance et révisions	21
10.- Résolution d'incidents	22

MISE EN GARDE

7. Cette unité a été conçue pour fonctionner en intérieur, dans une atmosphère propre.
8. Pour ne pas endommager l'unité, il faut éviter les coups éventuels pendant le transport.
9. Ne pas installer cette soufflante ni la faire fonctionner avant d'avoir lu attentivement les instructions.
10. Pour des raisons de sécurité, les pièces de rotation de cet appareil ne doivent pas être modifiées.
11. Le fabricant se réserve le droit de modifier le produit sans avis préalable.

Cette unité n'est qu'un composant. Elle doit être montée dans une machine ou une partie de machine conforme aux stipulations de la directive concernant les machines (9/392/EEC). Elle ne devra pas être mise en service si le produit final ou la machine n'est pas conforme.

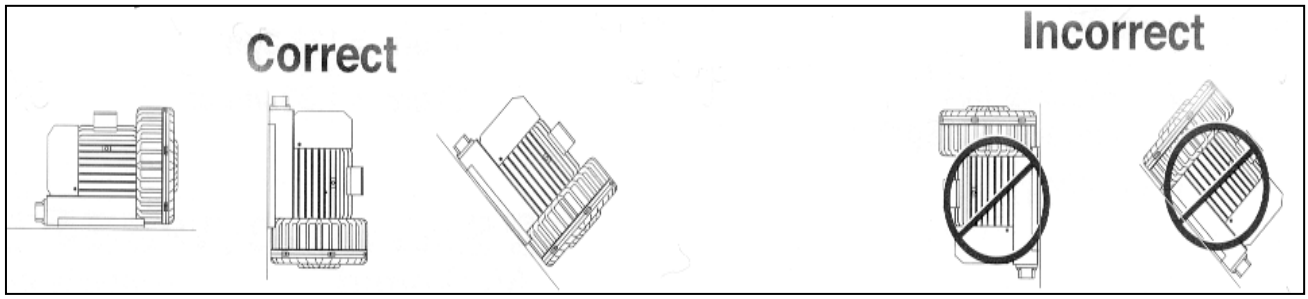

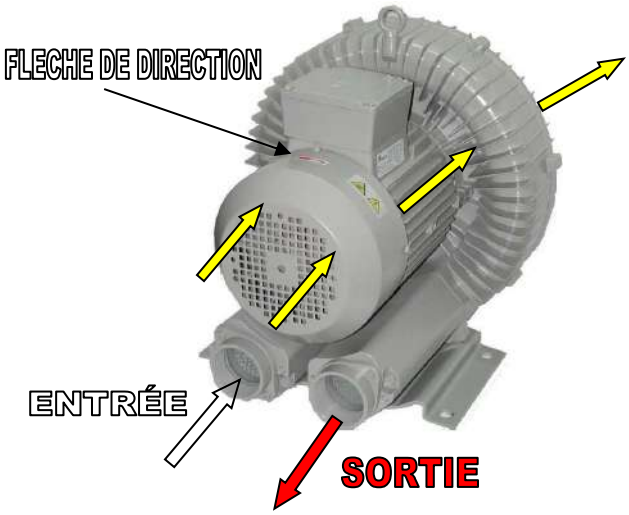

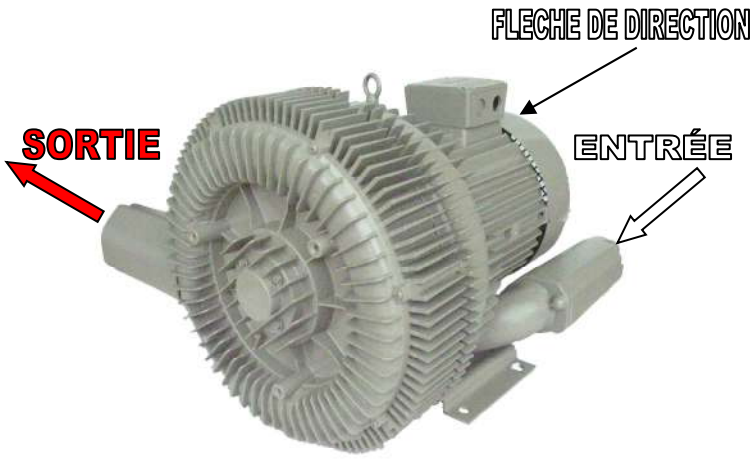

TYPE 2V

1.- Description

Tous les modèles SKS / SKH fonctionnent conformément au principe de compression dynamique avec utilisation d'un rotor sans contact. Un moteur y est incorporé. Un rotor à flux double haute performance est situé à proximité de l'arbre du moteur.
Le ventilateur du moteur est utilisé pour refroidir.
Tous les composants sont en alliage spécial d'aluminium, excepté le rotor du moteur, le stator et l'arbre.
Accessoires en option : selon les besoins, une soupape de limitation de vide ou pression, un clapet anti-retour, un filtre d'aspiration, un démarrage de moteur, une soupape de commutation vide / pression.
Versions spéciales : revêtement de protection interne anti-corrosion, version étanche, etc.

2.- Applications

Les unités peuvent être utilisées dans des applications du domaine de l'industrie, c'est-à-dire que l'équipement de protection correspond à EN DIN 294, tableau 4, pour personnes de 14 ans ou plus.

Elles peuvent être utilisées comme pompes à vide ou comme compresseurs, avec de l'air à humidité relative de jusqu'à 90%, mais pas avec des gaz agressifs (dans ce cas, consulter le fabricant). Elles sont disponibles en version étanche. L'étanchéité de chaque unité dépend de l'obturateur de l'arbre. La vie utile de l'obturateur de l'arbre dépend directement des conditions de fonctionnement.

Les mélanges dangereux (c'est-à-dire les gaz ou les vapeurs inflammables ou explosifs), ou les gaz agressifs ne doivent pas être utilisés. L'utilisation de gaz ou vapeurs agressifs ou inflammables n'est possible qu'avec les versions spéciales et uniquement si les instructions de sécurité sont respectées. Les températures ambiante et d'aspiration doivent être entre 5ºC et 40ºC. Pour d'autres cas, veuillez contacter le fournisseur.

Pour les milieux agressifs, il est possible d'utiliser un revêtement de protection interne.
Les différences de pression maximums permises pour le vide ou la pression dépendent de la puissance du moteur. Cette puissance est indiquée sur la plaque de caractéristiques et sur la feuille de caractéristiques pour les voltages et les fréquences standard.

En plus de prendre en compte la différence de pression maximum permise, il faut également vérifier l'ampérage indiqué sur la plaque de caractéristiques. La charge de chaque unité dépend du poids spécifique du gaz aspiré. Par conséquent, en cas d'aspiration de gaz autres que de l'air, il faut tenir compte d'autres limites de différence de pression. Veuillez contacter le fournisseur pour plus d'informations.
S'il est possible d'étrangler le flux au-delà des limites permises, il faut considérer l'utilisation de valves de limitation de vide ou pression (accessoires en option).

Les versions standard ne doivent pas être utilisées dans des zones à risque d'explosion.

Dans toutes les applications pour lesquelles un arrêt non prévu de la turbine pourrait occasionner des dommages dans les installations ou des lésions aux personnes, il faut installer un système de sécurité anti-retour adéquat.

3.- Manipulation et montage

Les pompes ayant atteint la température de service peuvent avoir une température superficielle supérieure à 70ºC. ATTENTION ! Ne pas toucher.

Lors de l'installation de l'unité, et surtout dans le cas d'unités intégrées, les admissions et les sorties d'air de refroidissement doivent être situées à une distance minimum de 20cm de toute obstruction. L'air de refroidissement expulsé ne doit pas être recirculé. Il est possible d'installer les équipements sur un sol solide sans ancrage. En cas de montage sur châssis, il est recommandé d'utiliser des supports antivibrations.

Les installations se trouvant à une altitude supérieure à 1000m au-dessus du niveau de la mer subissent une perte de capacité.

4.- Exigences de sécurité

Toutes les opérations de transport, d'installation, de maintenance et de résolution d'incidents, doivent être mises en œuvre par du personnel responsable et qualifié.

Ceci doit être mis au point conformément à cette notice d'instructions.

Le conducteur de mise à la terre doit être connecté correctement conformément à la norme.

Les conducteurs connectés à l'alimentation électrique doivent avoir le diamètre approprié au courant consommé et doivent être unis aux languettes de raccordement au moyen d'éléments permettant d'éviter que ne puissent être tirés lesdits conducteurs. Si ce n'est pas réalisé de cette façon, des décharges électriques et des incendies peuvent se produire.

Lors de la rotation, les personnes doivent rester éloignées de la partie mobile, par exemple le ventilateur de refroidissement, et l'accès à l'unité ne doit pas avoir lieu par le conduit d'aspiration ou de sortie.

Si le dispositif ne peut atteindre sa vitesse de régime en 15 secondes à partir du moment où l'interrupteur de mise en marche est mis en position de connexion, le déconnecter immédiatement et le vérifier avec soin.

Avant de le déplacer, de mettre en œuvre les opérations de maintenance de ce dispositif ou de le réparer, il faut d'abord le déconnecter de l'alimentation électrique. Il faut tenir compte du fait que, par l'inertie de la rotation, le dispositif peut continuer à tourner pendant plusieurs minutes après avoir été déconnecté.

Ces dispositifs doivent être utilisés uniquement pour utiliser ou conduire de l'air propre et des vapeurs, des gaz ou des liquides non corrosifs ni explosifs.

Le conduit d'admission doit être raccordé et protégé de façon adéquate. Consulter l'usine au sujet de la mise en place du filtre le plus adéquat afin d'éviter l'aspiration de poussière ou de particules solides.

Lorsque le dispositif fonctionne dans des conditions de haute pression, il faut utiliser une soupape de sécurité de surpression appropriée dans le but d'éviter une surchauffe du moteur.

La carcasse extérieure sert à éviter le contact et à faire circuler l'air de refroidissement. Par conséquent, elle ne doit pas être retirée ; il y aura surchauffe du moteur si elle est retirée.

5.- Installation

Pour l'installation et le fonctionnement, il faut tenir compte de toute norme nationale pertinente actuellement en vigueur.

Pour le service avec du vide, connecter les tuyaux d'aspiration, et pour le service avec de la pression, connecter les tuyaux de pression.

Il faut éviter les longs tuyaux et/ou ceux à petite section car ils tendent à réduire la capacité de la soufflante.

S'il faut alterner entre vide et pression, il est possible d'utiliser une soupape de commutation (accessoire en option). Dans ce cas, les services avec du vide et avec de la pression ont une connexion unique.

Les caractéristiques électriques sont indiquées sur la plaque de caractéristiques ou sur la plaque du moteur. Les moteurs correspondent à la norme DIN/VDE 0530 et ont une protection IP 55 avec un classement d'isolation F. Le schéma de connexion se trouve sur la boîte à bornes du moteur (sauf si une connexion spéciale est utilisée). Vérifier si les caractéristiques électriques du moteur sont compatibles avec la puissance disponible (voltage, fréquence, tension permise, etc.).

Connecter le moteur au moyen d'un mécanisme de démarrage. Il est conseillé d'utiliser des mécanismes pour la surcharge thermique afin de protéger le moteur et le câblage. Tout câblage utilisé dans ces mécanismes doit être fixé au moyen de colliers de première qualité.

Pour les équipements qui incluent une sonde PTC (deux fils supplémentaires dans le boîtier de connexion électrique), elle doit être connectée au variateur de vitesse si elle est utilisée avec l'équipement.

Nous recommandons que les mécanismes de démarrage utilisés aient un démarrage retardé afin d'éviter le fonctionnement au-delà de l'ampérage fixé. Lorsque l'unité démarre à froid, il y a une possibilité de court sur ampérage. Si une soupape de solénoïde ou une soupape de commutation est utilisée, le solénoïde doit être connecté. Il faut également vérifier le voltage du solénoïde.

Localisation en interne, sans exposition à la pluie.
Température ambiante inférieure à 40°C.
Humidité inférieure à 80%.

Il est très dangereux de connecter la soufflante lors de présence d'acide dans l'environnement, ou d'alcalins ou d'autres particules agressives ou également si l'air lui-même peut entrer en combustion ou exploser.

Il est essentiel d'éviter de travailler dans des lieux où l'air contient des poussières ou de la cellulose. Si nécessaire, nettoyer régulièrement la poussière incrustée à l'intérieur de l'unité.

La zone de travail doit être bien aérée. Il est formellement interdit de travailler dans une salle fermée ou à l'intérieur d'une cabine fermée et sans aucune aération.

Installer l'unité dans une zone spacieuse afin de faciliter les opérations de maintenance habituelle.

Installer l'unité dans une zone sans vibrations. Si nécessaire, ajouter une protection antivibrations afin d'éviter d'éventuels dommages provoqués par des facteurs externes.

L'installation électrique doit être mise en œuvre uniquement par un électricien qualifié conformément à EN 60204. Le commutateur principal doit être conçu par l'opérateur.

6.- Montage des tuyaux

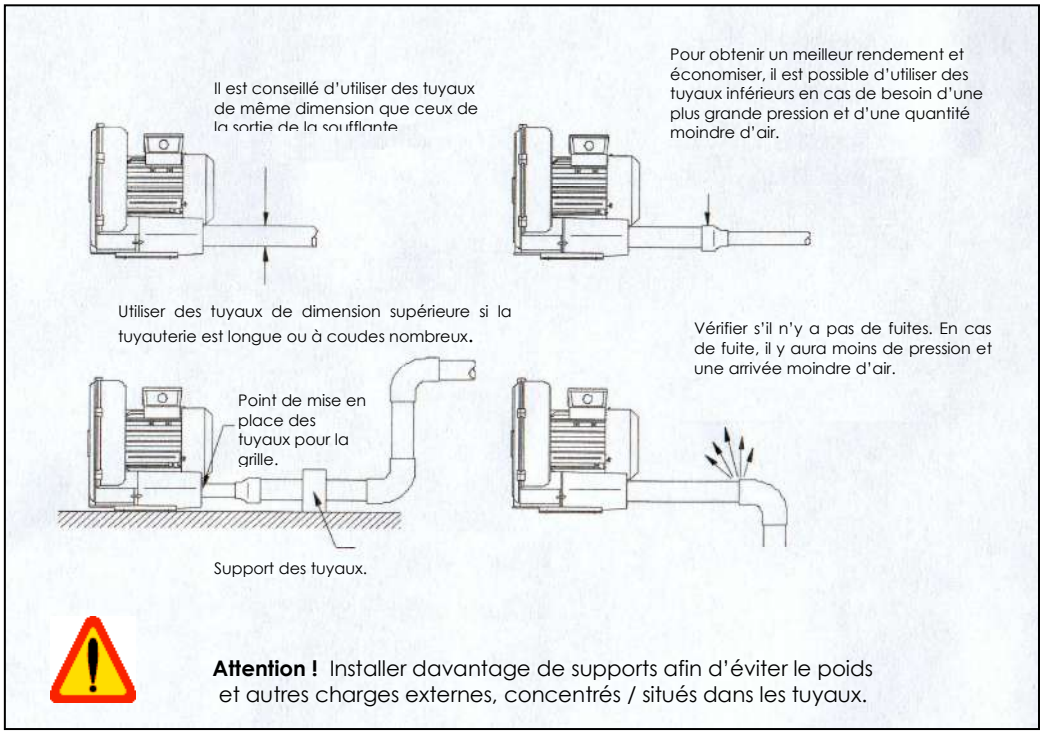

Avant la connexion, vérifier si le voltage de la puissance d'alimentation correspond au voltage indiqué pour le moteur ; avant de mettre en place le câble électrique, vérifier si les connexions sont correctes pour la borne du moteur (voir croquis ci-joint) ; fixer fermement tous les câbles avec des vis sans couper le circuit, monter / installer une prise de terre afin d'éviter une décharge / fuite électrique. (6 vis du manchon / de la prise sont isolées par des lamelles de cuivre pour obtenir une connexion).

Pour mettre en œuvre une installation en extérieur, il faut qu'il y ait une protection au sol afin d'éviter l'eau de pluie. Éviter toute possibilité d'aspiration de tout élément par le ventilateur de refroidissement ou éviter que la poussière ne puisse bloquer le trou d'aération.

Mise en place des tuyaux : ils doivent être de première qualité, faits en matériau durable pour les soufflantes à haute température et pression. Vérifier s'il n'y a aucun élément à l'intérieur des tuyaux et s'il n'y a aucune fuite. Éviter l'introduction de tout élément à l'intérieur de la soufflante.

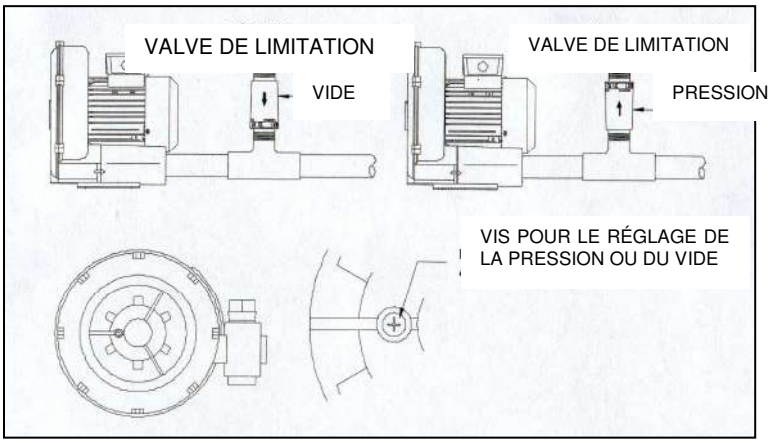

Faire attention afin d'obtenir un réglage adéquat et être sûr de l'installation lors du montage

Le montage doit suivre la flèche pour la grille d'aération, ainsi que le rotor, sinon le rendement résultera inférieur.

7.- Fonctionnement initial

Pour commencer, mettre la pompe en marche pendant quelques secondes afin de comparer le sens de rotation avec la flèche de direction.

Du fait de l'installation dans l'application et dans des conditions de charge les plus élevées possibles, les différences de pression de l'unité ne doivent pas être supérieures aux différences de pression maximums permises étant indiquées sur la plaque de caractéristiques.
N.B. : si ces valeurs sont dépassées lorsque l'unité fonctionne à la température de service normal, l'unité doit être déchargée au moyen des valves de limitation (accessoires en option).

Il n'est pas recommandé de comparer l'ampérage mesuré et l'ampérage maximum de la plaque de caractéristiques, car cela dépend du voltage.

8.- Mesures de précaution

Émission sonore : les niveaux sonores les plus mauvais quant à la direction et l'intensité (puissance sonore), mesurés conformément à DIN 45635, section 3 (selon 3.GSGV), sont indiqués dans le tableau en fin de texte. Lors d'un travail permanent dans le voisinage d'une unité en fonctionnement, nous recommandons l'utilisation de protection afin de protéger contre toute éventuelle lésion de l'ouïe.

En ce qui concerne la courbe de pression du catalogue pour la gamme de travail continu adéquat / correct, ne pas travailler au-dessus de la gamme. Il est conseillé d'installer une soupape de pression de décharge sur la tuyauterie en cas de travail toujours fermé afin de charger au maximum dans le but d'allonger la durée de vie, depuis la soupape de pression de décharge l'entrée d'air sera ouverte et permettra l'arrivée de l'air quand elle est entièrement fermée. Voir l'illustration.

La température de la soufflante augmentera rapidement lors du travail totalement fermé, arrêter immédiatement afin d'éviter des dommages. En même temps, l'air sera limité pour des conditions de fermeture totale ou des conditions de travail

continu. Il vaut mieux faire fonctionner le moteur à intervalles ou travailler au moyen d'une soupape de pression de décharge avec une prise lorsque l'air est requis à intervalles.

La température augmentera rapidement si le flux tend à fermer / bloquer, par conséquent il faudra faire attention plus particulièrement lors de cette situation.
Ne pas travailler dans une salle non aérée si la température augmente.

Opter pour un filtre de récupération de poussières pour enlever les solides, la poussière, les granulats, la cellulose et les gouttes d'eau avant de conduire l'air vers l'intérieur de la soufflante. Il vaut mieux utiliser un filtre long / plus grand afin d'éviter la perte de pression et il faut le nettoyer régulièrement.

Fixer une fréquence pour le nettoyage de l'entrée et de la sortie (en particulier la grille du ventilateur de refroidissement) afin d'éliminer la poussière de la surface. En cas de forte accumulation de poussière, il y aura moins d'air, davantage de vibrations, une température plus élevée et un plus grand risque.

Les coussinets, les éléments de scellage et les silencieux sont des matériels consommables et ils doivent être remplacés avec une certaine fréquence.

Il faut déconnecter l'alimentation et réviser l'unité si un bruit inattendu apparaît son apparition ou si le rodage n'est pas égal.

9.- Maintenance et révisions

Lors de la réalisation d'opérations de maintenance sur les unités et si la situation peut occasionner des lésions au personnel qui en est chargé à cause de pièces mobiles ou de composants électriques, la soufflante doit être complètement isolée, c'est-à-dire qu'il faut la déconnecter de l'alimentation électrique. Il est indispensable que l'unité ne puisse être mise en marche lors des opérations de maintenance. Ne pas réaliser ces opérations lorsque la soufflante n'est pas à la température de service normale car le risque de contact avec des pièces très chaudes serait très élevé.
Ces pompes à vide et compresseurs à canal latéral n'ont pas besoin de maintenance sauf en ce qui concerne les filtres.

La capacité de la soufflante peut être moindre si les filtres d'admission d'air ne sont pas nettoyés ou vérifiés correctement.

1.- Disque en maille dans l'enveloppe du silencieux : il peut être nettoyé à travers les orifices (uniquement pour les modèles les incorporant)

2.- Filtre supplémentaire (accessoire en option) : le filtre d'aspiration doit être nettoyé après 250 heures de fonctionnement et remplacé après 3000 heures de fonctionnement. Pour remplacer le filtre : desserrer la vis papillon. Enlever le couvercle du filtre et la cartouche du filtre. La cartouche du filtre peut être nettoyée en tapant avec la main ou à l'air comprimé. Remplacer la cartouche si nécessaire. Remonter en procédant dans le sens inverse des opérations. La cartouche du filtre d'aspiration étanche doit être nettoyée périodiquement, par rapport au degré de pollution. Il est possible de la laver ou de la nettoyer à l'air comprimé. Remplacer la cartouche du filtre si nécessaire. La cartouche peut s'enlever complètement en ouvrant les clips de blocage correspondants.

3.- Roulements : les unités sont dotées de roulements à graissage permanent et n'ont pas besoin d'opérations de maintenance. L'estimation de leur vie utile est située entre 8.000 et 10.000 heures dans des conditions normales de fonctionnement.

4. La soufflante fonctionne à température anormalement élevée :
4.1 La température ambiante ou d'aspiration est trop élevée.
4.2 La différence de pression est supérieure à la différence permise.
4.3 Le flux d'air de refroidissement n'arrive pas.

10.- Résolution d'incidents

Panne	Motif	Solution
Le moteur ne tourne pas et aucun vrombissement n'est perçu	Il n'y pas d'alimentation électrique. Deux conducteurs d'alimentation électrique sont ouverts. Interrupteur d'alimentation ou démarreur ouverts. Enroulement du moteur ouvert. Protecteur ou circuit de protection ouverts.	Connecter l'alimentation électrique. Vérifier le câble d'alimentation. Remplacer l'interrupteur d'alimentation ou le démarreur. Remplacer l'enroulement du moteur. Remplacer le protecteur ou réparer le circuit de protection.
Le moteur ne tourne pas et aucun vrombissement n'est perçu	Un conducteur d'alimentation électrique ouvert. Interrupteur d'alimentation ou démarreur ouverts. Enroulement du moteur ouvert. Coussinet défectueux. Rotor bloqué par un matériel quelconque. Rotor bloqué contre la carcasse ou le couvercle. Condensateur (connexion monophasée) défectueux.	Vérifier le câble d'alimentation. Remplacer l'interrupteur d'alimentation ou le démarreur. Remplacer l'enroulement du moteur. Remplacer le coussinet. Nettoyer le rotor. Régler le rotor. Remplacer le condensateur.
Rotation normale du moteur. Le protecteur contre la surchauffe ou le circuit de protection s'activent de façon répétée	Moteur surchargé. Court-circuit dans l'enroulement. Obstruction du rotor.	Diminuer la pression opérative, nettoyer le filtre, le couvercle du ventilateur, le silencieux ou le conducteur. Remplacer l'enroulement du moteur. Nettoyer ou régler le rotor.
Vide insuffisant	Compresseur trop petit. Fréquence incorrecte de l'alimentation électrique. Sens de rotation incorrect. Joint d'étanchéité d'huile défectueux. Fuites d'air dans le système.	Remplacer par un compresseur plus puissant. Passer à une fréquence d'alimentation électrique adéquate. Changer le sens. Remplacer le joint d'étanchéité d'huile. Vérifier le système et le rendre étanche.
Bruit anormal	Silencieux sale. Coussinet défectueux.	Nettoyer le silencieux. Graisser le coussinet ou le remplacer.

Annexe :

Réparations sur place : pour toute réparation, un électricien doit déconnecter le moteur afin d'éviter un démarrage inopiné de l'unité. Il est recommandé que tout opérateur consulte le fabricant ou l'un de ses agents ou représentants. Le fabricant peut indiquer l'adresse de l'atelier de réparations le plus proche.

GRIÑÓ ROTAMIK

COMPRESORES - TURBINAS - BOMBAS DE VACÍO - SOPLANTES ROOTS

GRIÑÓ-ROTAMIK S.A.

c./ Londres, 7 - Polígono Industrial Cova Solera

08191 RUBÍ (Barcelona- Spain)

Tel. 34-(93) 588 06 60 - Fax. 34-(93) 588 07 48

web: www.grino-rotamik.es

e-mail: grino-rotamik@grino-rotamik.es